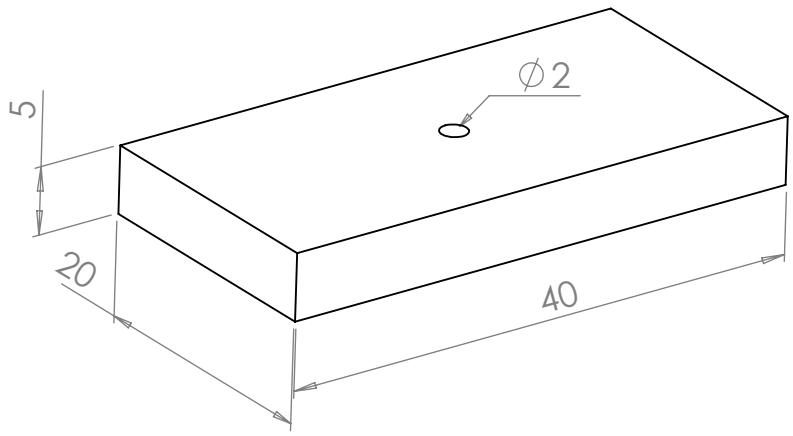

SE NON SPECIFICATO: QUOTE IN MILLIMETRI FINITURA SUPERFICIE: TOLLERANZE: LINEARE: ANGOLARE:	FINITURA: $PRPSHEET:{Fine}			SBAVATURA E INTERRUZIONE DEI BORDI NETTI	NON SCALARE IL DISEGNO	REVISIONE
	NOME	FIRMA	DATA			TITOLO: $PRPSHEET:{Descrizione}
DISEGNATO						
VERIFICATO						
APPROVATO						
FATTO						
QUALITA'				MATERIALE: $PRPSHEET:{Materiale}	N. DISEGNO Disegno31	A4
				PESO: $PRPSHEET:{Peso}	SCALA:2:1	FOGLIO 1 DI 1